D4-454 と SU シリーズ、旧 D4 シリーズとの差異について **第 8 版（2022.02.16）**

項目	D4-454	D4,SU シリーズ	備考
メモリカートリッジ	使用不可 内蔵 MRAM	使用可	プログラミングツールやプロコンを使用してのプログラム転送が必要
最大プログラムメモリ容量	31.5K語	7.5K語～31.5K語	
バックアップ電池	D2-BAT-1	RB-5	
通信ポート 3	ポート 1 と共通の DSub25 ピンコネクタ内	端子台	
命令後	262 種	130 種～262 種	
モード切替	スライドスイッチ	鍵付き	

D4-454

モード切替

メモリカートリッジ

バッテリー

通信ポート 3

SU シリーズ、旧 D4 シリーズ

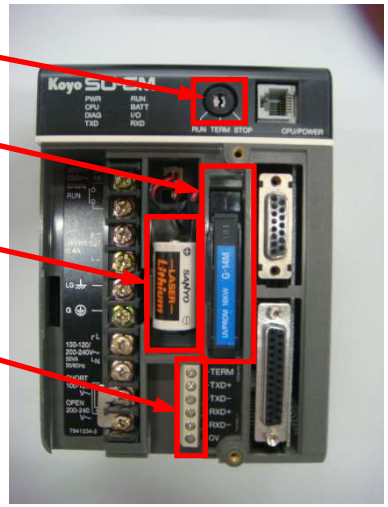

通信ポートピン配列について

D4-454

注意：SU-6Mの汎用ポート3　6ピン端子台は搭載していません。
25ピンコネクタの汎用ポート3をご利用下さい。

[汎用ポート1,3]

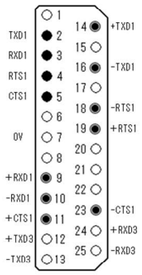

ピン番号	信号名	説明		信号レベル
2	TXD1	汎用ポート1	送信データ	RS-232C
3	RXD1		受信データ	
4	RTS1		送信要求	
5	CTS1		送信可	
7	0V	信号用0V		
14	+TXD1	汎用ポート1	送信データ	RS-485/-422
16	-TXD1		〃	
9	+RXD1		受信データ	
10	-RXD1		〃	
19	+RTS1		送信要求	
18	-RTS1		〃	
11	+CTS1		送信可	
23	-CTS1		〃	
12	+TXD3	汎用ポート3	送信データ	RS-485
13	-TXD3		〃	
24	+RXD3		受信データ	
25	-RXD3		〃	

・汎用ポート1：RS-232またはRS422／485の両方を内蔵しています。
配線によってRS232C及びRS422／485のいずれかを使用できます。
・汎用ポート3：RS485が使用できます。配線によって4線式または
2線式が使用できます。2線式の場合は12-24(+)、13-25(-)間を短絡下さい。
終端抵抗は別途、24(+)と25(-)間に接続下さい。（150Ω程度）

[汎用ポート2]

ピン番号	信号名	説明	信号レベル
1	0V	+5V用0V	
2	+5V	プログラマ供給用電源	
3	RXD	受信データ	RS-232C
4	TXD	送信データ	
5	+5V	+5V用0V	
6	0V	プログラマ供給用電源	

SU-5M(D4-450)/SU-6M

汎用ポート3(SU-6Mのみ)

[汎用ポート1,3]

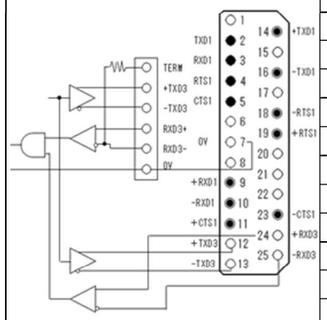

ピン番号	信号名	説明		信号レベル
2	TXD1	汎用ポート1	送信データ	RS-232C
3	RXD1		受信データ	
4	RTS1		送信要求	
5	CTS1		送信可	
7	0V	信号用0V		
14	+TXD1	汎用ポート1	送信データ	RS-485
16	-TXD1		〃	
9	+RXD1		受信データ	
10	-RXD1		〃	
19	+RTS1		送信要求	
18	-RTS1		〃	
11	+CTS1		送信可	
23	-CTS1		〃	
12	+TXD3	汎用ポート3	送信データ	RS-485
13	-TXD3		〃	
24	+RXD3		受信データ	
25	-RXD3		〃	

終端抵抗は端子台6ピンのTERMとRXD3-の間に内蔵しています。
終端局はTERMとRXD3+をショートしてください。
Dsub25ピンコネクタには終端抵抗が内蔵されていませんので
ピン番号　24,25に150Ω程度の抵抗を取り付けてください。

[汎用ポート2]

ピン番号	信号名	説明	信号レベル
1	0V	+5V用0V	
2	+5V	プログラマ供給用電源	
3	RXD	受信データ	RS-232C
4	TXD	送信データ	
5	+5V	+5V用0V	
6	0V	プログラマ供給用電源	

SU-5/SU-5E(D4-430)/SU-6B(D4-440)/SU-6H

[汎用ポート]

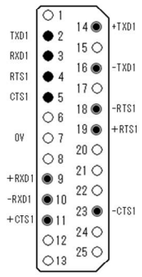

ピン番号	信号名	説明	信号レベル
2	TXD1	送信データ	RS-232C
3	RXD1	受信データ	
4	RTS1	送信要求	
5	CTS1	送信可	
7	0V	信号用0V	
14	+TXD1	送信データ	RS-485
16	-TXD1	〃	
9	+RXD1	受信データ	
10	-RXD1	〃	
19	+RTS1	送信要求	
18	-RTS1	〃	
11	+CTS1	送信可	
23	-CTS1	〃	

D4-454対応モジュール　　2022年2月16日現在

分類	形番		名称／機能	備考
ベース	U-14B	D4-04B-1	4モジュール用ベース：拡張側に64点I/Oモジュール使用可能	
	U-16B	D4-06B-1	6モジュール用ベース：拡張側に64点I/Oモジュール使用可能	
	U-18B	D4-08B-1	8モジュール用ベース：拡張側に64点I/Oモジュール使用可能	
	U-04B	D4-04B	4モジュール用ベース：拡張機能有り	
	U-06B	D4-06B	6モジュール用ベース：拡張機能有り	
	U-08B	D4-08B	8モジュール用ベース：拡張機能有り	
拡張電源モジュール	U-01EW	D4-EX	AC拡張電源モジュール	
	U-01EW-C	D4-EXDC	DC拡張電源モジュール	
入力モジュール	U-50N	D4-08ND3S	8点DC24V:シンク/ソース	
	U-05N/U-05NH	D4-16ND2/ND2F	8点DC12/24V:ソース	
	U-08N/U-08NH	D4-32ND3-1	32点DC24V:シンク/ソース	
	U-09N	D4-64ND2	64点DC24V:ソース	
	U-20N	D4-08NA	8点AC入力 AC100～240V	
	U-25N	D4-16NA	16点AC入力 AC100～240V	
	U-55N	D4-16NE3	16点DCまたはAC12V/24V	
	F4-08NE3S	F4-08NE3S	8点AC/DC入力 AC/DC90～150V:シンク/ソース	
	U-38N	D4-32ND3-2	32点DC5/12V:シンク/ソース	
出力モジュール	U-12T	D4-08TD1	8点オープンコレクタ出力 DC12～24V 2A:シンク	
	F4-08TD1S	F4-08TD1S	8点DC出力 DC24V～150V:シンク	
	U-15T	D4-16TD1	16点オープンコレクタ出力 DC5～24V 0.5A:シンク	
	U-55T	D4-16TD2	16点ソース出力 DC12～24V 0.5A:ソース	
	U-18T	D4-32TD1	32点オープンコレクタ出力 DC5～24V 0.2A:シンク	
	U-58T	D4-32TD2	32点ソース出力:DC12～24V 0.2A:ソース	
	U-19T	D4-64TD1	64点オープンコレクタ出力 DC5～24V 0.1A:シンク	
	U-20T	D4-08TA	8点SSR出力:AC15～250V 2A	
	U-25T	D4-16TA	16点SSR出力:AC18～240V 0.5A	
	U-01T	D4-08TR	8点リレー出力:AC5～265V 2A/DC5～32V 2A	
	F4-08TRS-1	F4-08TRS-1	8点リレー出力 10A	
	F4-08TRS-2	F4-08TRS-2	8点リレー出力 5A	
	U-05T	D4-16TR	16点リレー出力:AC5～265V 1A/DC5～32V 1A	
	U-38T	D4-32TD1-1	32点DC出力:DC5/12Vシンク／ソース	
入力モジュール	U-05S	D4-16SIM	8点16点切換シミュレーターモジュール	
アナログモジュール	U-01AD-1	F4-04AD	12ビット4ch入力(0-20mA,4-20mA /DC0-5V,DC1-5V,DC0-10V,DC±5V,DC±10V)	
	F4-04AD	F4-04AD	12ビット4ch入力	
	F4-04ADS	F4-04ADS	12ビット4ch絶縁入力(0-20mA,4-20mA /DC0-5V,DC1-5V,DC0-10V,DC±5V,DC±10V)	
	F4-08AD	F4-08AD	12ビット8ch入力(0-20mA,4-20mA /DC0-5V,DC1-5V,DC0-10V,DC±5V,DC±10V)	
	F4-16AD-1	F4-16AD-1	12ビット16ch電流入力(0-20mA,4-20mA)	
	F4-16AD-2	F4-16AD-2	12ビット16ch電圧入力(0-5V,0-10V)	
	F4-04DA-1	F4-04DA-1	12ビット4ch電流出力(電流4-20mA)	
	F4-04DA-2	F4-04DA-2	12ビット4ch電圧出力(DC0-5V,DC0-10V,DC±5V,DC±10V)	

分類	形番		名称／機能	備考
アナログ モジュール	F4-08DA-1	F4-08DA-1	12ビット8ch電流出力(電流4-20mA)	
	F4-08DA-2	F4-08DA-2	12ビット8ch電圧出力(DC0-5V,DC0-10V)	
	F4-16DA-1	F4-16DA-1	12ビット16ch電流出力(電流4-20mA)	
	F4-16DA-2	F4-16DA-2	12ビット16ch電圧出力(DC0-5V,DC0-10V)	
	F4-04DAS-1	F4-04DAS-1	16ビット4ch絶縁電流出力(電流4-20mA)	
	F4-04DAS-2	F4-04DAS-2	16ビット4ch絶縁電圧出力(DC0-5V,DC0-10V)	
	U-16DA1		12ビット16ch入力(電流4-20mA)	
	U-4DAC-2		12ビット4ch出力(4-20mA /DC0-5V,DC0-10V,DC±5V,DC±10V)	
	U-8ADC-1		12ビット8ch入力(0-20mA,4-20mA /DC0-5V,DC1-5V,DC0-10V,DC±5V,DC±10V)	
	F4-08THM-n	F4-08THM-n	8ch温度入力 12ビット8ch差動入力	
	F4-08THM	F4-08THM	8ch温度入力 8ch差動入力	
	F4-08TRD	F4-08TRD	8ch温度入力 8ch差動入力	
特殊モジュール	U-02RM	D4-RM	D4-RM I/Oリンクモジュール	
	U-23RM		シリアルリモートI/Oモジュール	※2 D4－454のファームウェア V8.05以降にて対応
	U-02RS	D4-RS	D4-RS リモートI/O拡張モジュール	
	U-01DM	D4-DCM	D4-DCM シリアルデータ通信	
	H4-ERM100	H4-ERM100	Ethernetリモートマスタ(10/100BASE-T/TX)	
	H4-ECOM100	H4-ECOM100	Ethernet通信(10/100BASE-T/TX)	
	H4-CTRIO	H4-CTRIO	高速カウンタ入出力	
	F4-16PID	F4-16PID	PIDコプロセッサモジュール	
	U-4LTC	F4-4LTC	4ループ温度コントローラ	※3 U-4LTCについてはシリアル番号が035で始まるロット以降が動作可能となります
	F4-MAS-MB	F4-MAS-MB	Modbus Master Module	
	F4-8MPI	F4-8MPI	磁気入力モジュール	
	F4-CP128	F4-CP128	CoProcessors	
	F4-CP512	F4-CP512	CoProcessors	
	F4-CP128-T	F4-CP128-T	CoProcessors	
	U-01Z	D4-HSC	高速カウンタパルス出力モジュール	※1 U-01Z(D4-HSC)のファームウェア V2.30以降にて対応
	U-01PM	D4-PULS	1軸位置決めモジュール	※2 U-01PM、D4-PULSのVerが1.9以降。D4－454のファームウェアが V8.05以降にて対応可能
	U-11PM	D4-PULS-1	1軸位置決めモジュール	※2 U-11PM、D4-PULS-1のVerが1.8以降。D4－454のファームウェアが V8.05以降にて対応可能
	U-03PM(2)		3軸位置決めモジュール	※2 D4－454のファームウェア V8.05以降にて対応
	U-01SP		1軸位置決めモジュール（アナログ出力）	

※1 D4-454でU-01Z（D4-HSC）をご使用の場合、U-01Z（D4-HSC）のファームウェアV2.30以降が必要です。
　モジュールのアップデートに関するお問い合わせは、光洋電子までお願いいたします。
※2 D4-454でU-23RM、U-11PM、U-03PM(2)、U-01SPをご使用の場合、D4-454のファームウェアV8.05以降が必要です。
※3 U-4LTCについてはシリアル番号が035で始まるロット以降が動作可能です。

D4-454非対応モジュール

2022年2月16日現在

分類	形番		名称／機能	備考
アナログ モジュール	U-01DA		12ビット2ch出力(電流4-20mA /DC0-10V,DC1-5V)	
		F4-04DA	12ビット4ch出力(電流4-20mA /DC0-5V,DC0-10V,DC±5V,DC±10V)	
	U-04AD-1		12ビット4ch入力(電流0-20mA, 4-20mA/0-5V,0-100V,1-5V,±5V,±10V)	
	U-4DAC-1		12ビット4ch出力(電流4-20mA/0-5V,0-100V,±5V,±10V)	
特殊モジュール	U-11DN		DeviceNetマスタ	
	U-01SA		SAバス	
	U-01NI	D4-INT	割込み入力モジュール	
	U-03RM	D4-SM	リモートI/O	
	U-03RS-xxx	D4-SS-xxx	リモートI/O	
	U-01KF/U-01KI		GENIUS NETインターフェースモジュール	
		H4-ECOM	Ethernet通信モジュール	
		H4-ERM	Ethernetリモート通信モジュール	

※ D4-454非対応の特殊モジュールを使用し運転モードRUNにした場合、エラー検出しSTOPモードを維持します。